Instrucțiuni de utilizare și întreținere
Pompă submersibilă pentru puțuri Sharks cu lame de tăiere Nr. comandă SHK 371

Producător și importator: Steen QOS, s.r.o., Bor 3, Karlovy Vary

SCOATEȚI AMBALAJUL DIN PLASTIC/CARTON DE LA ÎNDEMÂNA COPIILOR, EXISTĂ RISCUL DE SUFOCARE!

Avertisment:
Înainte de a utiliza acest produs, citiți acest manual și respectați toate regulile de siguranță și instrucțiunile de utilizare.
Acest produs este destinat pentru hobby și utilizare DIY, nu este PROFI -
Acesta nu este un PRO-USE!
Instrucțiunile sunt traduse din manualul de instrucțiuni original.

PREZENTAREA PRODUSULUI
Noua dvs. pompă submersibilă SHARKS pentru nămol cu lamele de tăiere vă va satisface așteptările. Este fabricat în conformitate cu cele mai stricte standarde de calitate SHARKS pentru a îndeplini criterii de înaltă performanță. Veți constata că noua dvs. pompă submersibilă pentru puțuri este ușor de utilizat și funcționează în siguranță. Și dacă îi acordați o îngrijire adecvată, vă va oferi o funcționare fiabilă pentru o perioadă lungă de timp..

AVERTISMENT
Înainte de a utiliza noul produs SHARKS, vă rugăm să citiți cu atenție manualul de instrucțiuni. Acordați o atenție deosebită la AVERTISMENTE ȘI PRECAUȚII.
Produsul dumneavoastră SHARKS are multe caracteristici care vă vor face munca mai ușoară și mai rapidă. La dezvoltarea acestui instrument s-a acordat o atenție deosebită siguranței, funcționării și fiabilității, având în vedere ușurința de întreținere și operare.

Înainte de a utiliza aparatul, vă rugăm să citiți aceste instrucțiuni de utilizare și să le respectați în permanență în timpul lucrului.

I. DESCRIEREA PIESELOR:

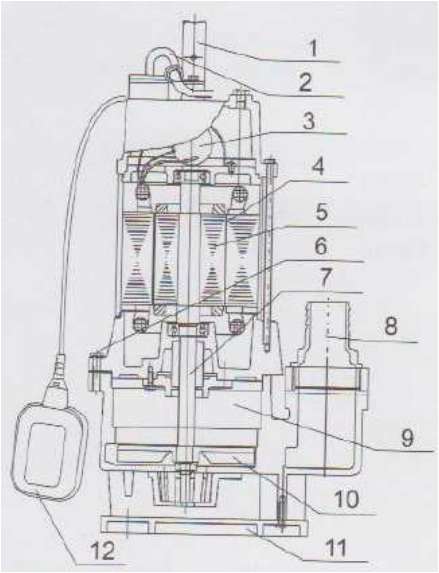

1. mâner
2.cablu
3. condensator
4 axul rotorului
5. stator (partea staționară a unui sistem rotativ,)
6. șurub
7. etanșare mecanică
8. adaptor
9. Corpul pompei
10. actuator(dizpozitiv de actionare)
11. punctul de sprijin al pompei/cuțitul cu 3 lame
12. Întrerupător cu flotor

II. PARAMETRII TEHNICI

Tensiune/frecventa	230V/50Hz
putere:	1100 W
flux (debit):	18 m³/h
evacuare max.:	12 m
adâncime maximă de imersie:	5 m
lungime cablu:	9 m
corpul pompei:	litina
turbină: fontă	litina
motor - carcasă:	nerez ocel
motor - fir:	měď
etanșare mecanică:	silikagel
ax:	45 # ocel
clasa de izolare:	B
clasa de protecție:	IP 68
temperatura max.:	40°C
diametrul bazei, inclusiv cotul de	30 cm
ieșire:	30 cm
gura de evacuare::	50 mm (2“)
greutate:	21 kg

III. FOLOSIRE:

Pompa poate fi conectată la o priză rezistentă la șocuri, conectată în conformitate cu reglementările relevante. Priza trebuie să asigure o tensiune de 230 V/50 Hz. Siguranță minimă 6 A.

Avertisment!

În cazul în care pompa este utilizată în apropierea piscinelor, a iazurilor de grădină și a zonei de protecție a acestora, aceasta trebuie să fie echipată cu un întrerupător de circuit cu împământare cu un curent nominal de declanșare de maximum 30 mA (în conformitate cu VDE0100, secțiunea 702 și 738). Pompa nu trebuie utilizată atunci când în piscină se află persoane! Vă rugăm să contactați electricianul dumneavoastră!

ATENTIE! (important pentru propria siguranță)

Înainte de a porni o nouă pompă submersibilă, solicitați unui profesionist să verifice următoarele elemente:

- - împământare;
- - conductor zero;
- - întrerupătorul de curent de defect trebuie să respecte normele de siguranță relevante pentru echipamentele electrice și trebuie să funcționeze fără defecțiuni;
- - conexiunile electrice trebuie să fie protejate de umiditate;
- - în cazul în care există un risc de inundații, conexiunile electrice trebuie mutate la etaje mai înalte (poziții);
- - circulația lichidelor agresive, precum și circulația materialelor abrazive trebuie să fie împiedicată cu orice preț;
- - motorul pompei submersibile trebuie să fie protejat de îngheț;
- - pompa trebuie să fie protejată împotriva funcționării în gol. Trebuie luate măsuri adecvate pentru a împiedica accesul copiilor în apropierea pompei.

Tehnică:

Materialele de calitate utilizate asigură o durată de viață lungă a pompei. O lamă de tăiere cu trei muchii de tăiere din fontă foarte rezistentă se rotește deasupra orificiului de admisie. Carcasa motorului electric este fabricată din oțel cromat cu rezistență mai mare la apele reziduale agresive, iar carcasa motorului este fabricată din oțel inoxidabil. Carcasa pompei este fabricată din fontă, iar arborele pompei este etanșat cu o garnitură. Întrerupătorul cu plutitor pornește și oprește în mod automat în funcție de modificările nivelului lichidului. Motorul pompei trebuie să fie scufundat în lichid în timpul funcționării. Motorul este protejat de o siguranță termică și de o protecție la supracurent în caz de blocare a lamelelor de tăiere. Pompa dvs. submersibilă este proiectată să circule/pompeze apa cu o temperatură maximă de 40 °C.

Această pompă nu trebuie să fie utilizat pentru a pompa alte lichide, în special combustibil pentru motoare (PHM),

lichide de curățare și alte substanțe chimice!!!

Utilizări posibile:

- - pomparea apelor uzate, a nămolului brut etc.
- - pomparea de lichide, atât curate, cât și puternic poluate
- - pomparea apelor reziduale din clădiri, instalații industriale, ferme zootehnice, etc.
- - pomparea apelor reziduale contaminate cu particule mici și materii fibroase, cum ar fi frunze, bucăți de lemn, deșeuri organice etc.
- - pomparea apei din fose septice, pivnițe, guri de vizitare
- - golirea permanentă sau periodică a bazinelor de toaletă, a fosei septice, a gropilor de canalizare

IV. INSTALARE

Pompa submersibilă se instalează după cum urmează:

- - într-o poziție staționară cu conducte fixe sau
- - în poziție staționară cu un furtun portabil.

Vă rugăm să rețineți!

Nu trebuie să instalați niciodată pompa agățând-o cu conducta de alimentare neasigurată de cablul de alimentare.

Pompa submersibilă trebuie să fie suspendată de un mâner desemnat sau plasată în partea de jos a arborelui. Pentru a asigura funcționarea corectă a pompei, fundul bazinului trebuie să fie curat, fără noroi și fără resturi.

Dacă nivelul apei scade, este posibil ca nămolul să fie aspirat de pe fundul apei și pompa să se oprească. Prin urmare, este necesar să se verifice periodic pompa submersibilă (prin efectuarea testelor de pornire).

Flotorul este setat astfel încât pompa să poată fi pornită imediat.

Notă!
Axul pompei trebuie să aibă cel puțin următoarele dimensiuni 40x40x50cm, astfel încât întrerupătorul cu flotor să poată fi mișcat liber.

Alimentare de rețea
Noua dvs. pompă submersibilă este echipată cu o priză de alimentare rezistentă la șocuri, în conformitate cu reglementările în vigoare. Pompa este proiectată pentru a fi conectată la o priză sigură de 230V/50Hz. Asigurați-vă că priza este asigurată în mod corespunzător (min. 6 A) și că este în stare excelentă. Introduceți fișa în priză, pompa este gata de funcționare**.**

Notă importantă!
În cazul în care cablul de alimentare sau priza este deteriorat de o intervenție externă, repararea cablului este interzisă.

Important!
Lucrările trebuie efectuate numai de către un electrician calificat.

Domeniul de utilizare
Această pompă este utilizată în principal ca pompă de nămol. Atunci când este instalat într-o gură de vizitare, acesta oferă
protecție împotriva inundațiilor.
Pompa poate fi utilizată atunci când apa trebuie pompată (mutată) dintr-un loc în altul, de exemplu acasă, la fermă, în grădină, în sistemul de canalizare menajeră și în multe alte aplicații.

Configurarea pentru funcționare
După ce ați citit cu atenție instrucțiunile, configurați pompa pentru funcționare după cum urmează:
- Verificați dacă pompa este așezată pe partea inferioară a arborelui.
- Verificați dacă cablul este atașat corect.
- Verificați dacă conexiunea electrică este de 230V/50Hz.
- Verificați dacă priza este în stare bună.
- Asigurați-vă că apa și/sau umezeala nu pot pătrunde niciodată în rețeaua de alimentare.
- Evitați să faceți pompa să funcționeze "uscată**".**

V. INTRETINERE
Această pompă submersibilă este un produs de înaltă calitate, care nu necesită întreținere și care este supus unei inspecții riguroase la ieșire. Pentru a asigura o durată de viață lungă și o funcționare continuă, recomandăm inspecții regulate și o eventuală întreținere.

NOTA IMPORTANTA!
- - Deconectați fișa de alimentare principală înainte de a efectua orice operațiune de întreținere.
- - În cazul în care pompa este transportată frecvent, aceasta trebuie curățată cu apă curată după fiecare utilizare.
- - În cazul unei instalații staționare, întrerupătorul cu plutitor trebuie verificat la fiecare 3 luni.
- - Orice părți fibroase care s-ar fi putut depune în interiorul carcasei pompei trebuie îndepărtate cu un jet de apă.
- - Partea inferioară a arborelui trebuie curățată de nămol (noroi) la fiecare 3 luni.
- - Folosiți apă curată pentru a îndepărta acumulările de pe flotor.

Curățarea turbinei pompei
Dacă în pompă se acumulează depuneri, demontați baza pompei după cum urmează:
1. Scoateți coșul de aspirație din carcasa pompei.
2. Curățați turbina cu un jet de apă curată și rotiți-l manual.

Important: Nu așezați pompa pe rotor!
1. Montați pompa în ordine inversă.

Punctul de funcționare Setare ON/OFF

Punctul de funcționare ON și OFF al întrerupătorului cu plutitor este reglabil prin reglarea întrerupătorului cu plutitor de pe suportul de blocare.

Vă rugăm să verificați următoarele înainte de a pune pompa în funcțiune:

- Întrerupătorul cu plutitor trebuie instalat astfel încât nivelul punctului de funcționare ON/OFF și nivelul punctului de funcționare OFF/OFF să fie ușor accesibile și operabile. Pentru a verifica acest lucru, plasați pompa într-un rezervor plin cu apă, ridicați cu atenție comutatorul cu plutitor cu mâna și coborâți-l din nou. În acest timp, înregistrați momentul în care pompa pornește și se oprește.

- Asigurați-vă că distanța dintre capul întrerupătorului cu plutitor și suportul de blocare nu este prea mică. Funcționarea corectă nu este garantată dacă spațiul este prea mic.

- Atunci când reglați comutatorul de flotor, asigurați-vă că acesta nu atinge punctul de jos/punctul de sprijin înainte de a fi oprit. Atenție! Pericolul de a rămâne fără apă.

SITUACIE	CAUZE	MĂSURI
Pompa nu pornește	- Nu este conectat - la sursa principală de alimentare -Flotorul nu comutăá	- - Verificați alimentarea cu energie electrică. - - Mutați flotorul într-o poziție mai înaltă.
Nu are flux	- - Filtrul de aspirație este înfundat. - - Furtunul de presiune este îndoit - - Rotorul nu se rotește	- - Curățați strecurătoarea cu un jet de apă. - - Îndreptați furtunul. - - Îndepărtați flanșa și curățați-o cu un jet de apă.
Pompa nu se oprește	- Flororul nu poate coborî	-Poziționați corect pompa în puț.
Flux insuficient	- - Filtrul de admisie este înfundat. - - Performanță redusă la pompare în condiții de murdărie sau abraziune - apă	- - Curățați strecurătoarea. - - Curățați pompa și înlocuiți pompele uzate - piese.
După o scurtă operațiune, pompa se oprește.	- - Siguranța termică oprește pompa din cauza apei murdare. - - Apa este prea caldă. Siguranța termică oprește pompa.	- Deconectați fișa de la priză, curățați pompa și axul. Asigurați-vă că temperatura maximă a apei de 35 °C nu este de 35 °C. depășit.

Notă privind garanția
Garanția nu acoperă:

- ◦ Deteriorarea etanșării mecanice prin funcționare "uscată" sau prin influența obiectelor străine din apă.
- ◦ Blocarea rotorului de către corpuri străine.
- ◦ Deteriorări în timpul transportului.
- ◦ Daunele provocate de o persoană aflată în incapacitate.

CONDIȚII DE GARANȚIE SHARKS

Certificatul de garanție face parte integrantă din produsul vândut cu numărul de produs corespunzător. Pierderea certificatului de garanție original va constitui un motiv de nerecunoaștere a reparației în garanție. Produsele sunt garantate clientului (persoană fizică) pentru o perioadă de 24 de luni de la data achiziției. Pentru clienții corporativi (Incorporated), perioada de garanție este de 12 luni de la data achiziției.

În timpul perioadei de garanție, Serviciul autorizat Sharks va remedia gratuit orice defecte ale produsului cauzate de un defect de fabricație sau de materiale defecte. Producătorul garantează menținerea caracteristicilor funcționale adecvate ale sculei și funcționarea sigură a acesteia numai dacă toate intervențiile de service asupra sculei sunt efectuate într-un centru de service autorizat.

Garanția este nulă în următoarele cazuri:

- - uzura naturală a părților funcționale ale produsului, datorată utilizării mașinii;
- - produsul a fost utilizat cu încălcarea instrucțiunilor de utilizare;
- - defectul a fost cauzat de o intervenție neautorizată asupra produsului (inclusiv intervenții și modificări efectuate de personalul de service neautorizat);
- - deteriorarea a fost cauzată de influențe externe, cum ar fi poluarea, expunerea mașinii la condiții meteorologice nepotrivite;
- - produsul este deteriorat din punct de vedere mecanic din vina utilizatorului; conform evaluării centrului de service, întreținerea de rutină a produsului, de exemplu, lubrifierea, curățarea mașinii nu este considerată o reparație în garanție.

Service CR:
Servis Sharks, nr.tel.: +420774335397; +420774416287 Adresa: Steen
QOS, s.r.o. – servis, Vojkovice 58, 362 73
E-mail: servis@sharks-cz.cz

Depuneți o reclamație la comerciantul dumneavoastră sau predați produsul direct la centrul de service (de preferință în ambalajul original Sharks și cu toate documentele necesare pentru evaluarea reclamației - o copie a documentului de achiziție și un formular de reclamație completat).
La primirea produsului complet în stare desfășurată, serviciul va evalua valabilitatea cererii. Orice reparație în garanție va fi recunoscută de service în certificatul de garanție inclus în acest manual.
Perioada de garanție se prelungește cu timpul dintre momentul primirii reclamației de către service (dealer) și returnarea produsului reparat către client. Importatorul își rezervă 30 de zile pentru a evalua cererea pentru a stabili dacă are dreptul la repararea (înlocuirea) gratuită în cadrul garanției.
Vânzătorul trebuie, la momentul vânzării, să familiarizeze cumpărătorul cu funcționarea produsului, să facă o demonstrație a produsului și să prezinte în mod corespunzător
completați cardul de garanție.

Nu aruncați acest produs în deșeurile municipale mixte. Consumatorul este obligat să ducă echipamentul la un punct de colectare care asigură reciclarea echipamentelor electrice sau electronice. Pentru mai multe informații privind colectarea selectivă și reciclarea, contactați municipalitatea locală, compania municipală de colectare a deșeurilor sau magazinul de unde ați cumpărat produsul.

Certificat de garantie	1.reparatie 2.reparatie 3.reparatie
Producător	Tip/Serie
Ștampilă/semnătură	
Data	**Nr.produs**

Declarația de conformitate CE
EC Declaration of Conformity

emisă în temeiul Legii nr. 90/2016 Coll. cu modificările ulterioare

Noi:

Steen QOS, s.r.o.,
Bor 3, 360 01, Karlovy Vary;
IČ 279 729 41

declarăm pe propria răspundere că

produs: Pompă submersibilă pentru puțuri **Sharks** cu lame de tăiere
Tip: **SHK371 (LWK-1.1F)**

destinat pompării apelor uzate puternic poluate și de mare densitate, adică pompării de haznale și fose septice, fose septice, ape uzate etc. din gospodării și ferme domestice, cărora li se aplică prezenta declarație, este sigur în condiții de utilizare normală și respectă următoarele reglementări tehnice:

Norme europene autorizate
EN ISO 12100:2010
EN 60204-1:2006+A1:2009+AC:2010
EN 809:1998+A1:2009+AC:2010
EN 60335-1:2012+A11:2014+AC:2014
EN 60335-2-41:2003+A1:2004+A2:2010
EN 62233:2008+AC:2008
EN 60034-1:2010+AC:2010
EN 55014-1:2006+A1:2009+A2:2011
EN 55014-2:2015
EN 61000-3-2:2014
EN 61000-3-3:2013

și aceste directive NV și numerele directivelor UE
NV č. 117/2016 Sb., v platném znění 2014/30/EU
NV č. 118/2016 Sb., v platném znění 2014/35/EU
NV č. 176/2008 Sb., v platném znění 2006/42/EC

Ultimele două cifre ale anului în care marcajul CE a fost aplicat pe produs: 16

Evaluarea conformității a fost efectuată în conformitate cu procedura prevăzută în Legea nr. 90/2016 Coll. cu modificările ulterioare. Eliberat la Karlovy Vary la 23 iunie 2016

Nume: Jan Beneš
Funcția: director general

Návod na obsluhu a údržbu
Kalové ponorné čerpadlo s reznými nožmi Sharks
Obj. číslo SHK371

Výrobca a dovozca: Steen QOS, s.r.o., Bor 3, Karlovy Vary, Česká republika

PLASTOVÝ/KARTÓNOVÝ OBAL ODSTRÁŇTE Z DOSAHU DETÍ. HROZÍ NEBEZPEČENSTVO UDUSENIA!

<u>Upozornenie:</u>
Pred použitím tohto výrobku preštudujte tento návod a držte sa všetkých bezpečnostných pravidiel a prevádzkových inštrukcií.
Tento výrobok je určený pre hobby a kutilské používanie, nejedná sa o PROFI - radu!
Návod je preložený z pôvodného návodu na použitie.

PREDSTAVENIE VÝROBKU
Vaše nové SHARKS ponorné kalové čerpadlo s reznými nožmi uspokojí vaše očakávania. Je vyrábané pod najprísnejšími štandardmi kvality SHARKS tak, aby spĺňalo vysoké kritériá na prevádzku. Zistíte, že sa Vaše nové kalové ponorné čerpadlo ľahko obsluhuje a poskytuje bezpečnú prevádzku. A ak mu poskytnete zodpovedajúcu starostlivosť, zaistí vám spoľahlivú prevádzku po dlhú dobu.

UPOZORNENIE
Pred použitím Vášho nového výrobku SHARKS si starostlivo prečítajte vstupné Inštrukčná manuál. Venujte osobitnú pozornosť upozorneniam a varovaním.
Váš SHARKS produkt má veľa vlastností, ktoré Vašu prácu uľahčí a zrýchli. Pri vývoji tohto náradia bola venovaná veľká pozornosť bezpečnosti, prevádzky a spoľahlivosti, s ohľadom na jednoduchú údržbu a prevádzku.

Pred použitím nástroja, si prosím prečítajte tieto prevádzkové inštrukcie a neustále je pri práci dodržujte.

I. POPIS DIELOV:

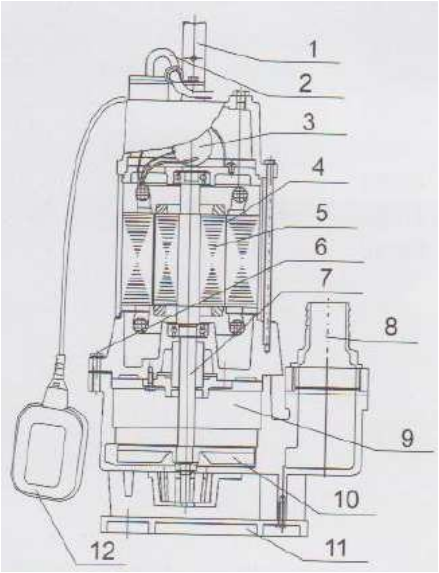

1. rukoväť
2. kábel
3. kondenzátor
4. hriadeľ rotora
5. stator
6. skrutka
7. mechanická upchávka
8. adaptér
9. teleso čerpadla
10. poháňacej
11. oporný bod čerpadla/rezný nôž s 3 britmi
12. plavákový spínač

II. TECHNICKÉ PARAMETRE

napätie/frekvencia:	230V/50Hz
výkon:	1100 W
prietok:	18 m³/hod
výtlak:	12 m
hĺbka ponoru:	5 m
dĺžka kábla:	9 m
teleso čerpadla:	liatina
obežné koleso:	liatina
motor - puzdro:	nerezová oceľ
motor - drôt:	meď
mechanická upchávka:	silikagél
hriadeľ:	45 # oceľ
trieda izolácie:	B
trieda ochrany:	IP 68
max. teplota:	40°C
priemer základne vr. kolienka	30 cm
výstupné hrdlo:	50 mm (2“)
hmotnosť:	21 kg

III. POUŽITIE

Čerpadlo môže byť pripojené k nárazuvzdorné zásuvke, pripojené podľa príslušných predpisov. Zásuvka musí poskytovať napätie 230V/50 Hz. Poistka minimálne 6 Amp.
Varovanie!
Ak je čerpadlo používané v blízkosti plaveckých bazénov, záhradných jazierok av ich pásme ochrany, musí byť vybavené vypínačom obvode zemného spojenia s nominálnym vypínacím prúdom maximálne 30 mA (v súlade s VDE0100, časť 702 a 738). Čerpadlo nesmie byť používané, keď sú ľudia v bazéne! Kontaktujte, prosím, vášho elektrikára!
Pozor! (dôležité pre vašu vlastnú bezpečnosť)

Pred naštartovaním nového ponorného čerpadla nechajte odborníkom skontrolovať nasledujúce položky:
● uzemnenie
● nulový vodič
● vypínač poruchového prúdu musí zodpovedať príslušným bezpečnostným predpisom pre elektrické zariadenia a musí pracovať bezchybne.
● elektrické pripojenie musí byť chránená pred vlhkosťou.
● ak hrozí nebezpečenstvo zatopenia vodou, musí byť elektrická pripojenie premiestnená do vyšších poschodí (polôh).
● za každú cenu musí byť zabránené cirkuláciu agresívnych kvapalín, ako aj cirkuláciu abrazívnych materiálov.
● motor ponorného čerpadla musí byť chránený pred mrazom.
● čerpadlo musí byť chránené pred chodom "na sucho". Príslušnými opatreniami musí byť zabránené prístupu detí do blízkosti čerpadla.

Technika:
Použité materiály zaisťujú dlhú životnosť čerpadla. Nad vtokom rotuje rezný nôž s tromi britmi z veľmi odolnej liatiny. Kryt elektromotora je vyrobený z chrómovanej ocele s vyššou odolnosťou voči agresívnym odpadovým vodám a kryt motora je vyrobený z nerezovej ocele. Puzdro čerpadla je vyrobené z liatiny, pričom jeho hriadeľ je utesnená tesnením. Plavákový spínač automaticky zapína a vypína v dôsledku zmeny hladiny kvapaliny. Motor čerpadla by mal byť po dobu prevádzky ponorený v kvapaline. Motor je chránený tepelnou poistkou a pre prípad zablokovania rezných nožov i nadprúdovou ochranou.

Vaše ponorné čerpadlo je navrhnuté pre cirkuláciu/čerpanie vody o maximálnej teplote 40°C. Toto čerpadlo by nemalo byť používané na čerpanie iných kvapalín, obzvlášť motorových pohonných hmôt, čistiacich kvapalín a iných chemických látok!

Možnosti využitia:
● prečerpávanie odpadových vôd, surových kalov apod.
● prečerpávanie tekutín, čistých aj silne znečistených
● odčerpávanie odpadových vôd z budov, priemyselných prevádzok, z fariem pre živočíšnu výrobu a pod
● odčerpávanie odpadových vôd, ktoré sú znečistené drobnými kusovými a vláknitými časticami, ako je lístie, kúsky dreva, organický odpad a pod
● odčerpávanie vôd zo septikov, pivníc, šácht
● trvalé alebo pravidelné vyprázdňovanie jám toaliet, septikov, šácht podtlakové kanalizácie

IV. INŠTALÁCIA
Ponorné čerpadlo je inštalované nasledovne:
● v stacionárnej polohe s pevným potrubím, alebo
● v stacionárnej polohe s prenosným hadicovým vedením.

Vezmite prosím na vedomie!
Nikdy by ste nemali čerpadlo inštalovať tak, že ho zavesíte s nezabezpečeným prívodným potrubím za prívodný kábel.
Ponorné čerpadlo musí byť zavesené za na tento účel určené madlo alebo umiestnené na dno šachty. Na zabezpečenie správnej funkcie čerpadla musí byť dno šachty čisté, bez blata a akýchkoľvek nečistôt.
Ak dôjde k poklesu hladiny vody, môže dôjsť k nasávaniu kalu z dna a na zastavenie čerpadla. Je preto nevyhnutné pravidelne ponorné čerpadlo kontrolovať (vykonávaním testov štarte).
Plavák je nastavený takým spôsobom, aby mohlo byť čerpadlo ihneď naštartované.

Poznámka!
Čerpacia šachta by mala mať minimálne rozmery 40x40x50cm, aby mohlo byť plavákovým spínačom voľne pohybovať.

Sieťové napájanie
Vaše nové ponorné čerpadlo je v súlade s predpismi vybavené nárazuvzdornou zásuvkou. Čerpadlo je navrhnuté na pripojenie k bezpečnej zásuvke 230V/50Hz. Uistite sa, že je zásuvka dostatočne zabezpečená (min. 6 Amp) a je vo výbornom stave. Pripojte zástrčku do zásuvky, čerpadlo je pripravené na prevádzku.

Dôležitá poznámka!
Ak sú prívodný kábel neb zásuvka poškodené externým zásahom, je oprava kábla zakázaná.

Dôležité!
Práca môže byť vykonávaná iba kvalifikovaným elektrikárom.

Rozsah použitia
Toto čerpadlo je primárne používané ako kalové čerpadlo. Keď je inštalované v šachte, poskytuje čerpadlo ochranu proti zatopeniu.
Čerpadlo môže sa používať v prípadoch, kedy je potrebné prečerpať (premiestniť) vodu z jedného miesta na druhé, napr. doma, v hospodárstve, na záhrade, v domácej kanalizáciu a pri mnohých iných aplikáciách.

Nastavenie na prevádzku
Po dôkladnom preštudovaní inštrukcií nastavte vaše čerpadlo na prevádzku a to nasledujúcim spôsobom:
● Skontrolujte, či čerpadlo leží na dne šachty.
● Skontrolujte, či je kábel správne uchytený.
● Skontrolujte, či je elektrické pripojenie 230V/50Hz.
● Skontrolujte, či je zásuvka v dobrom stave.
● Uistite sa, že voda alebo vlhkosť nemôžu nikdy vniknúť do sieťového napájania.
● Zabráňte chodu čerpadla "na sucho".

V. ÚDRŽBA
Toto ponorné čerpadlo je bezúdržbový, vysoko kvalitný výrobok, ktorý je podrobený náročné výstupnej kontrole. Na zabezpečenie dlhej životnosti a nepretržitej prevádzky odporúčame vykonávať pravidelné kontroly a prípadnú údržbu.

Dôležitá poznámka!
● Pred vykonávaním akejkoľvek údržby odpojte zástrčku hlavného napájania.
● V prípade častého transportu čerpadla, by malo byť čerpadlo po každom použití vyčistené čistou vodou.
● V prípade stacionárne inštalácie, by mala byť každé 3 mesiace skontrolovaná funkcia plavákového spínača.
● Všetky fibrózne časti, ktoré sa môžu usadiť vo vnútri skrine čerpadla, by mali byť odstránené prúdom vody.
● Dno šachty by malo byť každé 3 mesiace vyčistené od kalu (blata).
● Čistú vodou odstráňte nánosy z plaváku.

Čistenie obežného kolesa čerpadla
Ak dôjde k nahromadeniu nánosov v čerpadle, demontujte dno čerpadlá, a to nasledovne:
1. Demontujte sací kôš zo skrine čerpadla.
2. Prúdom čistej vody vyčistite obežné koleso a ručne ho pretočte.
Dôležité: Neklaďte čerpadlo na obežné koleso!
3. V obrátenom poradí čerpadlo zostavte.

Nastavenie prevádzkového bodu ON/OFF
Prevádzkový bod ON a OFF plavákového spínača je nastaviteľný nastavením plavákového spínača na blokovacím držiaku.
Pred sprevádzkovaním čerpadla skontrolujte prosím nasledujúce:
● Plavákový spínač musí byť nainštalovaný tak, aby hladina prevádzkového bodu ON / Zapnuté a hladina prevádzkového bodu OFF/Vypnuté bola ľahko a dostupná a ovládateľná. Aby ste to mohli skontrolovať, umiestnite čerpadlo do nádrže naplnené vodou, opatrne zdvihnite plavákový spínač rukou a opäť spustite dolu. Pri tom zaznamenajte, kedy sa čerpadlo zapína a vypína.
● Uistite sa, či nie je vzdialenosť medzi hlavou plavákového spínača a držiaku blokovanie príliš malá. Správna funkcia nie je zaručená, ak je medzera príliš malá.
● Pri nastavení plavákového spínača sa uistite, či sa spínač pred vypnutím nedotkol dna / oporného bodu. Pozor! Nebezpečenstvo chodu na sucho.

SITUÁCIA	PRÍČINY	OPATRENIA
Čerpadlo neštartuje	- Nie je pripojené k hlavnému napájaniu - Plovák nespína	- Skontrolujte napájenie. - Přesuňte plovák do vyššej polohy
Není prietok	- Vstupné sítko je upchatné - Tlaková hadica je ohnutá - Obehové koleso sa netočí	- Vyčistite sitko prúdom vody - Narovnejte hadicu - Odstráňte prírubu a vyčistite prúdom vody
Čerpadlo nevypíná	- Plavák nemože klesnúť nadol	- Umiestnite čerpadlo do šachty správne
Nedostatečné proudění	- Vstupné sitko je upchaté - Znížený výkon čerpanie špinavou alebo abrazívne vodou	- Vyčistite sitko - Vyčistite čerpadlo a vymeňte opotrebované části
Po krátkém provozu se čerpadlo vypne	- Tepelná poistka vypne čerpadlo vlyvom špinavej vody - Voda je príliš teplá. Termo-poistka čerpadlo vypne.	- Vypnite zástrčku zo zásuvky, vyčistite čerpadlo a šachtu. Uistite sa, že max teplota vody 35 °C nie je prekročená.

Poznámka k záruke
Záruka sa nevzťahuje na:
● Poškodenie mechanického tesnenia "suchým" prevádzkou alebo vplyvom cudzích predmetov vo vode.
● Zablokovanie obežného kolesa cudzími predmetmi.
● Poškodenie pri transporte.
● Poškodenie spôsobené nespôsobilou osobou.

ZÁRUČNÉ PODMIENKY SHARKS

Záručný list patrí k predávanému výrobku zodpovedajúceho čísla ako jeho neoddeliteľná súčasť. Strata originálu záručného listu bude dôvodom k neuznaniu záručnej opravy. Na výrobky je zákazníkovi (súkromnej osobe) poskytovaná záručná doba 24 mesiacov odo dňa nákupu. Pre firemných zákazníkov (IČ) je poskytovaná záručná doba 12 mesiacov odo dňa nákupu.

V záručnej dobe autorizovaný servis Sharks bezplatne odstráni všetky vady produktu spôsobené výrobnou závadou alebo chybným materiálom. Výrobca garantuje zachovanie zodpovedajúcich funkčných vlastností náradia a jeho bezpečnú prevádzku iba v prípade realizácie všetkých servisných zásahov na náradí v autorizovanom servise.

Záruka zaniká v týchto prípadoch:
● ak ide o prirodzené opotrebovanie funkčných častí výrobku v dôsledku používania stroja;
● výrobok bol používaný v rozpore s návodom na obsluhu;
● závada vznikla neprípustným zásahom do výrobku (vrátane zásahu a úprav neautorizovaným servisom);
● poškodenie bolo spôsobené vonkajšími vplyvmi, napríklad znečistením, vystavením stroja nevhodným poveternostným podmienkam;
● výrobok je mechanicky poškodený vinou užívateľa, podľa posúdenia servisného strediska bežná údržba výrobku, napr premazanie, vyčistenie stroja nie je považovaná za záručnú opravu.

Reklamáciu uplatňujte u svojho obchodníka, prípadne odovzdajte výrobok priamo do servisu (najlepšie v originálnom balení Sharks) so všetkými potrebnými podkladmi. Po obdržaní kompletného výrobku v nerozloženom stave posúdi servis oprávnenosť reklamácie. Prípadné záručné opravy potvrdí servis do záručného listu, ktorý je súčasťou tohto manuálu českej verzie.
Záručná lehota sa predlžuje o čas od prevzatia reklamácie servisom (obchodníkom) po odovzdaní opraveného výrobku späť zákazníkovi. Dovozca si vyhradzuje 30 dní na posúdenie reklamácie z hľadiska nároku na bezplatnú opravu (náhradu) v rámci záruky.
Predávajúci je povinný pri predaji zoznámiť kupujúceho s obsluhou výrobku, výrobok predviesť a riadne vyplniť záručný list.

Tento produkt nevyhadzujte do komunálneho zmiešaného odpadu. Spotrebiteľ je povinný odovzdať toto zariadenie na zbernom mieste, kde sa zabezpečuje recyklácia elektrických alebo elektronických zariadení. Ďalšie informácie o separovanom zbere a recyklácií získate na miestnom obecnom úrade, firme zabezpečujúcej zber vášho komunálneho odpadu alebo v predajni, kde ste výrobok kúpili.

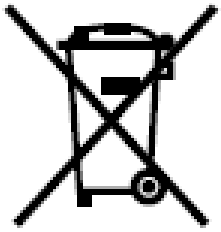

Vyhlásenie o zhode ES
EC Declaration of Conformity
vydané podľa zákona č. 264/1999 Zb. v platnom znení

My:

Steen QOS, s.r.o.,
Bor 3, 360 01, Karlovy Vary; Česká republika
IČO 279 729 41

prehlasujeme na svoju výlučnú zodpovednosť, že

výrobok: **Kalové ponorné čerpadlo s reznými nožmi Sharks**
typ: **SHK371** (LWK-1.1F)

určené na čerpanie silne znečistených odpadových vôd s vysokou hustotou, tj. na čerpanie žúmp a septikov, kalových nádrží, odpadových vôd a pod. v domácnostiach a domácich hospodárstvo, na ktoré sa toto vyhlásenie vzťahuje, je za podmienok obvyklého použitia bezpečný a je v zhode s nasledujúcimi technickými predpismi:

Európske harmonizované normy
EN ISO 12100:2010
EN 60204-1:2006+A1:2009+AC:2010
EN 809:1998+A1:2009+AC:2010
EN 60335-1:2012+A11:2014+AC:2014
EN 60335-2-41:2003+A1:2004+A2:2010
EN 62233:2008+AC:2008
EN 60034-1:2010+AC:2010
EN 55014-1:2006+A1:2009+A2:2011
EN 55014-2:2015
EN 61000-3-2:2014
EN 61000-3-3:2013

a týmito smernicami NV a čísla smerníc EÚ
NV č. 127/2016 Z.z., V platnom znení 2014/30/EU
NV č. 148/2016 Z.z. V platnom znení 2014/35/EU
NV č. 436/2008 Z.z., V platnom znení 2006/42/EC

Posledné dvojčíslo roku, v ktorom bolo označenie CE na výrobok umiestnené: 16

Posudzovanie zhody bolo vykonané postupom podľa zákona č. 264/1999 Z.z. v platnom znení.

Vydané v Karlových Varoch dňa 23. 6. 2016.

Meno: Jan Beneš
Funkcia: konateľ

Instructions for operation and maintenance
Sewage submersible pumps with cutting blades
Sharks
Ordering number SHK 371

Producer and importer for EU: Steen QOS, s.r.o., Bor 3, Karlovy Vary, Czech Republic

PLASTIC/CARDBOARD PACKAGING KEEP OUT OF REACH OF CHILDREN, RISK OF SUFFOCATION

Note:
Read and note instructions and follow the safety instructions and operating instructions before using the tool.

This product is for hobby and home improvement and it is not profi series!
These instructions are translated from the original instructions for use.

Dear customer,
Thank you that you have purchased an Sewage submersible pumps with cutting blades Sharks . Your new pump has been developed and manufactured by Steen QOS, Ltd., to meet the demands for high standards, operational reliability, ease of use and user safety.
With proper care, will provide a stable and reliable performance. If used correctly and only for their intended purpose hobby use, you will enjoy years of safe operation and reliable service.

NOTICE
Before using your new product SHARKS read these instructions on operation and maintenance. Take extra attention to all warnings and cautions.
Your SHARKS product has many features to make your work easier and faster. In developing this tool, great attention was paid to safety, operation and reliability with regard to simple maintenance and operation.

I. DESCRIPTION

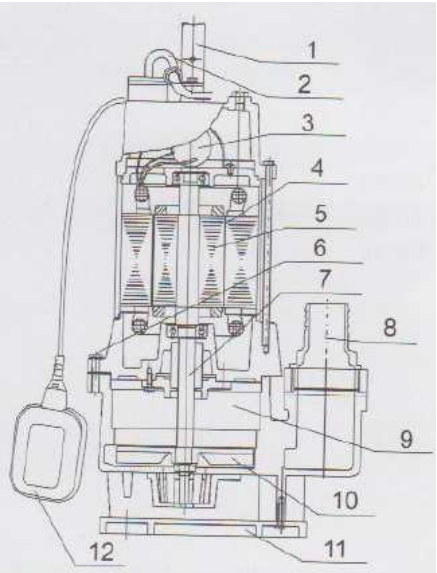

1. Handle grip
2. Cable
3. Capacitor
4. Rotor Shaft
5. Stator
6. Screw
7. Mechanical seal
8. Adapter
9. Pump body
10. Impeller
11. Pump base
12. Float switch

II. TECHNICAL PARAMETERS

voltage/frequency:	230V/50Hz
performance:	1100 W
flow:	18 m³/h
max. displacement:	12 m
max. submersion depth:	5 m
cable length:	9 m
pump housing:	cast-iron
impeller:	cast-iron
motor-housing:	stainless steel
motor-wire:	copper
mechanical plug:	silica
arbor:	45 # steel
insulation class:	B
protection class:	IP 68
max. temperature:	40°C
base incl. node diameter:	30 cm
output throat:	50 mm (2“)
weight:	21 kg

III. USE

The pump must be connected to a shockproof socket connected according to the relevant regulations. The socket must provide 230V / 50 Hz. Fuse least 6 A.

Warning!

If the pump is used near swimming pools, garden ponds and in the protection zone must be equipped with a circuit breaker ground fault with nominal tripping current of 30 mA maximum (in accordance with VDE0100, Part 702 and 738). The pump must not be used when people are in the pool! Please contact your electrician!

Attention! (Important for your own safety)

Before starting a new submersible pump let an expert check the following items:

- ground;
- neutral wire
- breaker fault current must comply with the relevant safety regulations for electrical
- equipment and must work flawlessly;
- electrical connections must be protected from moisture;
- where a danger of flooding, the electrical connections must be moved to higher floors (positions);
- at all costs be prevented by circulation of corrosive fluids, as well as the circulation of abrasive materials;
- submersible pump motor must be protected from frost;
- pump must be protected from running "dry".
- Appropriate measures must be prevented children's access to the pump.

Technique:

The high-quality materials ensure long life of the pump. Above the inlet rotating cutting knife with three blades made from highly durable cast iron. The cover of the electric motor is made of chrome steel with higher resistance to aggressive waste water and engine cover is made of stainless steel. Pump housing is made of cast iron, wherein the shaft is sealed by a gasket. Float switch automatically starts and stops due to change of liquid level. The pump motor should be after a period of operation immersed in the liquid. The motor is protected by a thermal fuse and in case of blockage cutting knives and overcurrent protection.

Your submersible pump is designed to circulate / pumping water with a maximum temperature of 40 ℃. This pump should not be used for pumping other fluids, particularly motor fuels (fuel), cleaning liquids and other chemicals !!!

Possibilities of use:

- pumping sewage, raw sludge and the like.
- pumping fluids, clean even heavily soiled
- pumping wastewater from buildings, industrial plants, on farms for livestock production etc.
- pumping waste water that are contaminated with small jet and fibrous particles, such as leaves, pieces of wood, organic waste, etc.
- pumping water from septic tanks, cellars, shafts
- permanent or regular emptying toilet tanks, cesspools, sewer manholes vacuum

IV. INSTALLATION

The submersible pump is installed as follows:

- in a stationary position with the fixed pipeline, or
- in a stationary position with a portable hose line.

Please take notice!

You should never install the pump so that it can hang with unsecured supply line for the power cord. The submersible pump must be suspended as intended for this purpose or handle placed on the bottom of the shaft. To ensure proper operation of the pump shaft bottom must be clean and free of mud and any debris.

If the drop in water level can cause suction of sludge from the bottom and to stop the pump. It is therefore necessary to periodically check the submersible pump (performing tests start).

The float is set in such a manner that it can be immediately started up pump.

Note!
Pumping shaft should have minimum dimensions of 40x40x50cm, so that it can be moved freely float switch.

Mains power
Your new submersible pump is in compliance with the regulations is equipped with impact-resistant socket. The pump is designed to connect to a secure socket 230V / 50Hz. Make sure the socket is sufficiently secured (min. 6 Amp) and is in excellent condition. Connect the plug into the socket, the pump is ready for operation.

Important Note!
If the power cord plug damaged because external interference, the cable repair is prohibited.

Important!
The work may be performed only by a qualified electrician.

Scope of application
This pump is primarily used as a sludge pump. When installed in the shaft, the pump provides a protection against flooding.
The pump can be used in cases where it is necessary to pump the (move) water from one place to another, eg. Home, on the farm, the garden, home sewers and in many other applications.

Operational setup
After a careful study of the instructions, set your pump to operate in the following manner:
- Make sure the pump is at the bottom of the pit.
- Make sure the cable is attached.
- Make sure that the electrical connection 230V / 50Hz.
- Make sure the plug is in good condition.
- Ensure that water or moisture can never penetrate into the mains.
- Do not run the pump "dry".

V. MAINTENANCE
This submersible pump is maintenance-free, high-quality product, which is subjected to intensive final inspection. To ensure a long service life and continuous operation is recommended to carry out regular inspections and any maintenance.

Important Note!
- Before performing any maintenance, disconnect the mains plug.
- In the event of frequent transport pump, the pump should be cleaned after each use clean water.
- In the case of stationary installation should be checked every three months feature float switch.
- All fibrous parts which can settle inside the pump casing should be removed with a water jet.
- Bottom of the shaft should be cleaned every 3 months from the sludge (sludge).
- Clear water to remove sediments from the float.

Cleaning the pump impeller
If the accumulation of deposits in the pump, remove the bottom of the pump, as follows:
1. Remove the strainer of the pump casing.
The second stream of clean water and clean impeller by hand crank.
Important: Do not pump impeller!
3. In reverse order to assemble the pump.

Setting the operating point of the ON / OFF
Operating point ON and OFF float switch is adjustable by adjusting the float switch for locking bracket. Before operating the pump please check the following:
● The float switch must be installed so that the level of the operating point ON / ON and OFF operating point level / Off was easily accessible and manageable. So that you can check, put the pump into a tank filled with water, raise the float switch carefully by hand and then run down again. In this record, the pump is switched on and off.
● Ensure that the distance between the head and the float switch bracket blocking too small.Operation is not guaranteed if the gap is too small.
● When you set the float switch, make sure the switch before turning touched bottom / foothold. Attention! Danger of running dry.

SITUATION	CAUSES	MEASURES
The pump does not start	- Is not connected to the main power supply - Float switch	- Check the power supply. - Move the float to a higher position.
It is not flow	- Inlet sieve is clogged - Pressure hose is kinked - Circulation wheel wobbles	- Clean the filter with a water jet. - Straighten hose. - Remove the flange and clean water stream
The pump does not switch off	- The float can not fall down	- Place the pump into the shaft properly.
insufficient flow	- Inlet sieve is clogged - Reduced pumping capacity dirty or abrasive water	- Clean strainer. - Clean pump and replace worn parts.
The pump is turned off after a short operation	- Thermal protection shuts down the pump due to dirty water. - Water is too warm. Thermal fuse shuts off the pump.	- Turn off the power plug, clean the pump shaft. Make sure that the max. Water temperature of 35 ℃ is not exceeded.

Warranty Note
The guarantee does not apply to:
● Damage to the mechanical seal "dry" operation or due to foreign objects in the water.
● Locking impeller foreign objects.
● damage during transport.
● The damage caused by incompetent person.

Warranty Sharks

Warranty certificate belongs to the product sold corresponding number as its integral part.
The loss of the original warranty card will be grounds for non-recognition of warranty repairs.
On the Products is warranty period for the customer (private person) 24 months from the date of purchase. For a business customer is warranty period 12 months from the date of purchase.

During the warranty period Sharks authorized service charge will eliminate any product defects due to manufacturing defects or faulty material.
The manufacturer guarantees the preservation of adequate functional properties of the tool and its safe operation only in case of realization of servicing tool Dealership.

The guarantee does not cover:
● Components that are subject to natural wear and tear caused by use in accordance with operating instructions
● Defects in the tool caused by non-compliance with the operating instructions
● Tools to which changes or additions have been made.
● Defects in the tool caused by instructions,
improper use, abnormal environmental conditions, inappropriate operating conditions, overload or insufficient servicing or maintenance.

The guarantee submit to the retailer or to the authorised service Sharks in original package and with the copy sales receipt and completed complaints card.
After receipt complete product (in folded state) service assess legitimate complaint.
Possible warranty repair service will confirm to the warranty certificate, which is part of this manual.
The warranty period is extended for the period from receipt of the complaint service (dealer) after handing over the repaired product back to the customer. Importer reserves 30 days to assess the claim in terms of entitlement to free repair (replacement) under warranty. When selling is the seller obligated to inform the buyer Valet product, showcase product and properly fill out the warranty card.

Waste electrical products should not be disposed of with household waste. Please recycle where facilities exist. Check with your Local Authority or retailer for recycling advice.

EC Declaration of Conformity

We:

Steen QOS, s.r.o.,
Bor 3, 360 01, Karlovy Vary, Czech Republic
ID: 379 729 41

We declare on their sole responsibility that

Product**: Sewage submersible pumps with cutting blades Sharks**
Type: **SHK371** (LWK-1.1F)

Equipment designed for for pumping heavily polluted wastewater with a high density, i.e. the pumping cesspools and septic tanks, sumps, waste water, etc. for private use to which this declaration relates is under common conditions safe and complies with the following technical regulations:

European harmonized standards:
EN ISO 12100:2010
EN 60204-1:2006+A1:2009+AC:2010
EN 809:1998+A1:2009+AC:2010
EN 60335-1:2012+A11:2014+AC:2014
EN 60335-2-41:2003+A1:2004+A2:2010
EN 62233:2008+AC:2008
EN 60034-1:2010+AC:2010
EN 55014-1:2006+A1:2009+A2:2011
EN 55014-2:2015
EN 61000-3-2:2014
EN 61000-3-3:2013

And these EU directives:
2014/30/EU
2014/35/EU
2006/42/EC

The last two digits of the year in which the CE marking affixed: 16

Issued in Karlovy Vary/Czech Republic on 23. 6. 2016.

Name: Mr. Jan Beneš, SEO